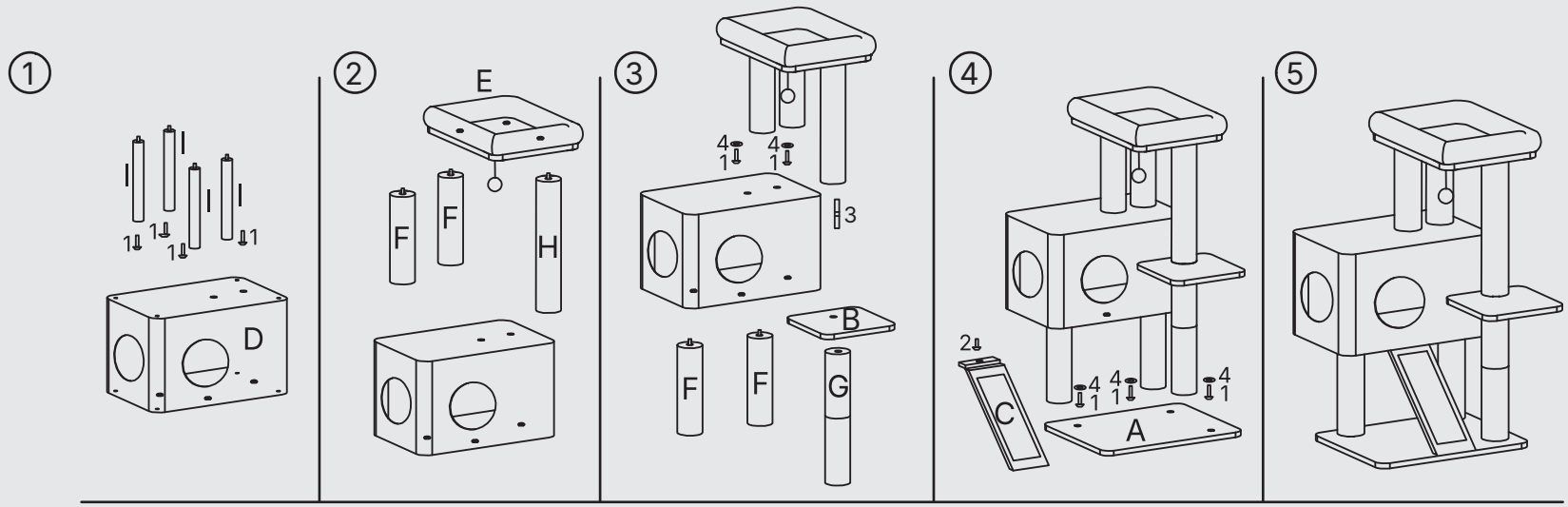

1X		A	1X		E	9X	D8*40mm (1)
1X		B	4X	D7.5*35cm	F	1X	D8*30mm (2)
1X		C	1X	D7.5*48cm	G	1X	D8*70mm (3)
1X		D	1X	D7.5*48cm	H	5X	D30mm (4)
			4X	D3.3*24.5cm	I		

Zooplus Basics Cat Tree Medium Grey
LA544396 PO

zooplus basics

zooplus SE | Sonnenstraße 15 | 80331 Munchen | Germany | www.zooplus.com
service@zooplus.com | For GB market: **zooplus Services Ltd.**
| 30 St. Giles | Oxford | OX1 3LE | England
Made in China

22 PAP
FR ÉLÉMENTS D'EMBALLAGE BAC DE TRI

4 054651 031667

EN Zooplus Basics Scratching tree **Instructions:** Read all instructions and warnings before use. Follow wash and care instructions. Wipe clean with a damp cloth without using detergents. **Warning:** Intended for pet use only, not for children! This product has been specifically designed for cats. For indoor use only. Observe your pet's behavior with the product for suitability. Check the stability of the product before allowing your pet to use it. Never allow adults or children to climb, rock or tilt furniture as this action could result in harm or injury to people and/or pets. No product is indestructible. Please check the product regularly for any damage, loose joints or screws, and replace the item when it becomes defective to prevent harming your pet. Do not allow your pet to continue using a product that is broken, damaged or missing any pieces. Remove and replace the product if it becomes damaged. Keep away from moisture, heat sources and open flames. Dispose of the product and packaging materials according to local standards and regulations.

DE Zooplus Basics Kratzbaum „ **Anweisungen:** Lesen Sie vor dem Gebrauch die gesamte Anleitung und alle Warnhinweise durch. Beachten Sie die Pflege- und Waschanweisungen. Mit einem feuchten Tuch ohne Einsatz von Reinigungsmittel abwischen. **Achtung:** Nur zur Nutzung durch Haustiere. Nicht für Kinder geeignet! Dieses Produkt wurde speziell zur Nutzung durch Katzen entworfen. Nur für den Innenbereich. Beobachten Sie das Verhalten Ihres Haustiers mit dem Produkt zur Bewertung der Tauglichkeit. Überprüfen Sie die Stabilität des Produkts, bevor Sie es von Ihrem Haustier benutzen lassen. Niemals Kinder oder Erwachsene am Möbelstück klettern, wackeln oder kippen lassen, da dies zu Verletzungen an Mensch und/oder Tier führen kann. Kein Produkt ist unzerstörbar. Überprüfen Sie das Produkt regelmäßig auf Schäden, lockere Scharniere oder Schrauben und ersetzen Sie den Artikel, wenn er defekt ist, damit sich ihr Haustier nicht verletzt. Erlauben Sie Ihrem Haustier keine weitere Nutzung eines Produkts, das kaputt oder beschädigt ist oder von dem Teile fehlen. Entfernen und ersetzen Sie das Produkt bei Beschädigung. Halten Sie es von Feuchtigkeit, Wärmequellen und offenen Flammen fern. Entsorgen Sie das Produkt und die Verpackungsmaterialien gemäß der örtlich geltenden Normen und Bestimmungen.

FR Zooplus Basics Arbre à griffer **Instructions:** Lisez toutes les instructions et tous les avertissements avant l'utilisation. Respectez les instructions d'entretien et de lavage. Nettoyer avec un chiffon humide sans utiliser de détergeant. **Attention:** Destiné uniquement aux animaux domestiques, ne convient pas aux enfants ! Ce produit a été spécialement conçu pour être utilisé par des chats. Pour un usage en intérieur uniquement. Observez le comportement de votre animal avec le produit afin de vous assurer qu'il est adapté. Vérifiez la stabilité du produit avant de laisser votre animal l'utiliser. Ne laissez jamais les enfants ou les adultes grimper sur le mobilier, le secouer ou le faire basculer, car cela pourrait causer des blessures aux personnes et aux animaux. Aucun produit n'est indestructible. Veuillez vérifier régulièrement que le produit n'est pas endommagé, que les joints ou les vis ne sont pas desserrés et remplacez l'article lorsqu'il devient défectueux afin d'éviter de blesser votre animal. Ne laissez pas votre animal de compagnie utiliser le produit s'il est endommagé, cassé ou s'il manque des pièces. Enlevez et remplacez le produit s'il est endommagé. Maintenez-le à l'écart de toute humidité, source de chaleur et des flammes nues. Éliminez le produit et le matériel d'emballage conformément aux normes et dispositions locales en vigueur.

NL Zooplus Basics Krabpaal **Instructies:** Lees voor gebruik alle instructies en waarschuwingen. Neem de onderhouds- en wasaanwijzingen in acht. Schoonmaken met een vochtige doek, zonder gebruik van afwasmiddel. **Waarschuwing:** Alleen voor gebruik bij huisdieren, niet bij kinderen! Dit product is speciaal ontworpen voor gebruik door katten. Alleen voor gebruik binnenshuis. Observeer het gedrag van uw huisdier ten opzichte van het product om de geschiktheid te beoordelen. Controleer de stabiliteit van het product voordat u uw huisdier het laat gebruiken. Laat kinderen of volwassenen nooit het meubelstuk beklimmen, wiebelen of kantelen, omdat dit kan leiden tot letsel voor mens en/of dier. Geen enkel product is onverwoestbaar. Controleer het product regelmatig op beschadiging, losse verbindingen of schroeven en vervang het product wanneer het defect raakt om te voorkomen dat uw huisdier zich verwondt. Laat je huisdier niet verder spelen met een product dat kapot of beschadigd is of waarvan onderdelen ontbreken. Verwijder en vervang het product indien het beschadigd is. Houd het uit de buurt van vocht, warmtebronnen en open vuur. Voer het product en de verpakkingsmaterialen af in overeenstemming met de plaatselijke normen en voorschriften.

ES Zooplus Basics Arbol rascador **Instrucciones:** Lea todas las instrucciones y advertencias antes de usar el producto. Tenga en cuenta las instrucciones de cuidado y lavado. Limpie con un paño húmedo, sin usar detergente. **Atención:** Destinado únicamente a las mascotas, no a los niños. Este producto ha sido diseñado específicamente para el uso de gatos. Solo para uso en interiores. Para comprobar su idoneidad, se debe observar el comportamiento de la mascota con el producto. Compruebe la estabilidad del producto antes de dejar que su mascota lo utilice. No permita en ningún caso que niños o adultos suban, tambaleen o vuelquen el mueble, puesto que podrían originarse lesiones de gravedad en personas y mascotas. Ningún producto es indestructible. Por favor, revise el producto con regularidad para detectar posibles daños, juntas o tornillos sueltos, y reemplace el producto en caso de que esté defectuoso para evitar que su mascota sufra daños. No permita que el animal utilice el producto de ninguna otra manera si está dañado o roto o bien si le faltan piezas. Si estuviese dañado, retire y sustituya el producto. Mantenlo alejado de la humedad, las fuentes de calor y las llamas. Elimina el producto y los materiales de embalaje de acuerdo con las normas y reglamentos locales.

IT Zooplus Basics Tiragraffi **Istruzioni:** Leggere tutte le istruzioni e le avvertenze prima dell'uso. Rispettare le istruzioni di cura e lavaggio. Pulire con un panno umido, senza usare detergenti. **Attenzione:** Destinato solo ad animali domestici, non a bambini! Questo prodotto è stato sviluppato appositamente per l'uso da parte di gatti. Solo per l'uso in ambienti chiusi. Osservate il comportamento del vostro animale domestico con il prodotto per verificarne l'idoneità. Verificare la stabilità del prodotto prima di permetterne l'utilizzo da parte del proprio animale domestico. Non far arrampicare bambini o adulti sul mobile, né permettere di scuoterlo o inclinarlo, altrimenti potrebbero verificarsi lesioni a persone e animali. Nessun prodotto è indistruttibile. Controllare regolarmente il prodotto per verificare la presenza di eventuali danni, giunzioni o viti allentate e sostituire l'articolo quando diventa difettoso per evitare che il proprio animale si faccia male. Non permettere all'animale di continuare a usare un prodotto, se rotto, danneggiato o con pezzi mancanti. Rimuovere e sostituire il prodotto in caso di danneggiamento. Tenere il prodotto lontano da umidità, fonti di calore e fiamme libere. Smaltire il prodotto e i materiali dell'imballaggio ai sensi delle norme e delle disposizioni locali in vigore.

PL Zooplus Basics Drapak „ **Instrukcja:** Przed użyciem należy przeczytać wszystkie instrukcje i ostrzeżenia. Należy postępować zgodnie z instrukcjami dotyczącymi pielęgnacji i mycia. Czyść wilgotną szmatką, bez użycia detergentów. **Uwaga:** Produkt przeznaczony tylko dla zwierząt domowych, a nie dla dzieci! Produkt ten zaprojektowano specjalnie do użytku przez koty. Tylko do użytku w pomieszczeniach. Zwracaj uwagę na to, jak reaguje zwierzę na kontakt z użytkowanym produktem. Sprawdź stabilność produktu, zanim pozwolisz swojemu zwierzęciu z niego skorzystać. Nie pozwalać dzieciom lub dorosłym wspinać się po meblu, kołysać go lub przechylać, ponieważ może to spowodować obrażenia u ludzi i zwierząt. Nie ma produktów niezniszczalnych. Należy regularnie sprawdzać, czy produkt nie jest uszkodzony, czy nie ma luźnych połączeń lub śrub, a w przypadku uszkodzenia należy go wymienić, aby zwierzę się nie zraniło. Nie dopuszczać do dalszego użytkowania, jeśli produkt jest uszkodzony lub zepsuty, lub jeśli brakuje części. Uszkodzony produkt usunąć i wymienić. Trzymać produkt z dala od wilgoci, źródeł ciepła i otwartego ognia. Produkt i opakowanie należy zutylizować zgodnie z lokalnymi przepisami i normami.

CS Zooplus Basics Škrabadlo „ **Pokyny:** Před použitím si přečtěte všechny pokyny a varování. Dodržujte pokyny pro péči a mytí výrobku. Otřete dočista vlhkou utěrkou bez použití čisticího prostředku. **Pozor:** Určeno pouze pro domácí mazlíčky, ne pro děti! Tento produkt je navržen speciálně pro kočky. Pouze pro vnitřní použití. Sledujte vhodnost výrobku podle chování svého domácího mazlíčka. Než začne váš mazlíček výrobek používat, zkontrolujte jeho stabilitu. Nedovolte dětem ani dospělým šplhat na vybavení, houpat se na něm či se přes ně naklánět. Mohlo by to vést ke zranění osob a/nebo zvířat. Žádný výrobek není nezničitelný. Pravidelně kontrolujte, zda není výrobek poškozený, nemá uvolněné spoje nebo šrouby, a v případě závady jej vyměňte, abyste předešli zranění vašeho domácího mazlíčka. Pokud je výrobek poškozený, rozbitý nebo není kompletní, nedovolte vašemu mazlíčkovi, aby jej používal. Pokud je produkt poškozen, odstraňte jej a nahraďte. Chraňte jej před vlhkostí, zdroji tepla a otevřeným plamenem. Výrobek a obalový materiál zlikvidujte v souladu s místně platnými normami a předpisy.

HU Zooplus Basics kaparófa **Utasítások:** Használat előtt olvassa el az összes útmutatást és figyelmeztetést. Kérjük, vegye figyelembe az ápolási és mosási utasításokat. Nedves ruhával, tisztítószer használata nélkül törölje tisztára. **Figyelem:** Kizárólag háziállatok általi használatra készült, gyermekeknek nem való! A terméket kifejezetten macskák általi használatra tervezték. Csak beltérben történő használatra alkalmas. A termék alkalmasságának eldöntése érdekében figyelje meg háziállállata viselkedését. Ellenőrizze a termék stabilitását, mielőtt kedvence használatba venné azt. Soha ne engedje, hogy gyermekek vagy felnőttek felmásszanak a macskabútorra és feldöntsék vagy felbillentsék azt, mivel ez a személy vagy az állat sérüléséhez vezethet. Egyik termék sem elpusztíthatatlan. Kérjük, rendszeresen ellenőrizze a terméket károsodások, meglazult csatlakozások vagy csavarok szempontjából, és cserélje ki a meghibásodott elemet, nehogy megsérüljön házi kedvence. Ne engedje tovább használni az olyan terméket, amely eltörött, károsodott vagy hiányzik bármely része. Távolítsa el és cserélje ki a terméket, ha megsérült. Nedvességtől, hőforrástól és nyílt lángtól tartsa távol. A termék és a csomagolóanyag hulladékként való megsemmisítését a helyileg hatályos előírásoknak és rendelkezéseknek megfelelően kell elvégezni.

SV Zooplus Basics klösträd **Instruktioner:** Läs alla instruktioner och varningar innan användning. Följ tvättanvisningarna. Torka av den med en fuktig trasa utan rengöringsmedel. **Varning:** Endast avsedd att användas för husdjur, inte för barn! Den här produkten är framtagen specifikt för katter. Endast för inomhusbruk. Kontrollera att ditt husdjur använder produkten på ett lämpligt sätt. Kontrollera att produkten är stabil innan du låter husdjur använda det. Låt aldrig vuxna eller barn klättra på, gunga eller luta sig mot möbeln eftersom detta kan leda till skador på människor och/eller husdjur. Ingen produkt är oförstörbar. Kontrollera regelbundet om produkten är skadad, har lösa fästen eller skruvar och byt ut eventuella defekta delar så att inte ditt husdjur skadas. Låt inte husdjuret använda produkten om den är trasig, skadad eller saknar delar. Ta bort och byt ut produkten om den skadas. Håll produkten borta från fukt, värmekällor och öppna lågor. Följ lokala bestämmelser när du slänger produkten och förpackningarna.

DA Zooplus Basics Kradsetræ **Instruktioner:** Læs alle instruktioner og advarsler før brug. Følg instruktionerne til vask og pleje. Tør den af med en fugtig klud uden brug af rengøringsmidler. **Advarsel:** Kun beregnet til kæledyr, ikke til børn! Dette produkt er blevet specifikt designet til atte. Kun til indendørs brug. Læg mærke til dit kæledyrs adfærd med produktet for at se, om det er egnet. Kontroller produktets stabilitet, inden du lader kæledyret bruge det. Lad aldrig voksne eller børn klatre på, rokke eller vippe møblet, da denne handling kan føre til skade på mennesker /eller kæledyr.Intet produkt er uopslideligt. Kontroller produktet regelmæssigt for skader, løse amlinger og skruer, og udskift den pågældende del, hvis den bliver defekt, så dit kæledyr ikke kommer til skade. Lad ikke dit kæledyr fortsætte med at bruge et produkt, der er ødelagt, beskadiget eller mangler nogen dele. Fjern og erstat produktet, hvis det bliver beskadiget. Hold det væk fra fugt, varmekilder og åben ild. Bortskaf produktet og emballagematerialer i henhold til de lokale standarder og bestemmelser.

SK Zooplus Basics Škrabadlo **Pokyny:** Pred použitím si prečítajte všetky pokyny a varovania. Dodržujte pokyny týkajúce sa umývania a starostlivosti. Vyčistite utretím vlhkou handričkou, bez použitia umývacieho prostriedku. **Varovanie:** Určené len pre domáce zvieratá, nie pre deti! Tento produkt bol špeciálne navrhnutý pre mačky. Len na použitie v interiéri. Pozorujte správanie vášho domáceho zvieraťa ohľadom vhodnosti produktu. Kým svojmu zvieratku dovolíte produkt používať, skontrolujte jeho stabilitu. Nikdy nedovoľte dospelým osobám ani deťom, aby na nábytok liezli, kývali ním alebo ho nakláňali, keďže by to mohlo viesť k ublíženiu alebo zraneniu ľudí a/alebo domácich zvierat. Žiadny produkt nie je nezničiteľný. Pravidelne kontrolujte produkt, či nie je poškodený, nemá uvoľnené spoje alebo skrutky a v prípade poškodenia ho vymeňte, aby nedošlo k poraneniu vášho domáceho zvieraťa. Nedovoľte, aby vaše domáce zviera ďalej používalo produkt, ktorý je zlomený, poškodený alebo mu chýbajú časti. V prípade poškodenia produkt odstráňte a vymeňte. Uschovajte mimo dosahu vlhkosti, zdrojov tepla a otvorených plameňov. Produkt a obalový materiál zlikvidujte v súlade s miestnymi štandardmi a nariadeniami.

尺寸：49x22x39 cm

Item name | Artikelname | Nom du produit | Artikel naam | Nombre del artículo | Nome dell'articolo | Nazwa produktu | Název produktu | Název produktu | Termék neve | Artikelbeteckning | Varenavn | Názov položky	**Zooplus Basics Cat Tree Medium Grey**
Item number zooplus (zooplus ID) | Artikelnummer | Référence du produit | Artikelnummer | Número de artículo | Numero dell'articolo | Numer produktu | Číslo produktu | Cikkszám | Artikelnummer | Varenummer | Číslo položky	**LA 544396**
Purchase order ID zooplus | Auftragsnummer | Numéro de commande | Nummer inkooporder | Número de pedido de compra | Numero dell'ordine di acquisto | Numer zamówienia | Číslo objednávky | Rendelési azonosító | Beställningens ID | Købsordre id | ID nákupnej objednávky	
Item number supplier | Artikelnummer Lieferant | Référence du fabricant | Artikelnummer leverancier | Número de artículo del proveedor | Numero dell'articolo del fornitore | Numer produktu producenta | Číslo produktu | Beszállitói cikkszám dodavatel | Leverantörens artikelnummer | Varenummer leverandør | Číslo položky dodávateľa	**HY240608**
Net weight / Gross weight (kg) | Netto- / Bruttogewicht | Poids net / Poids brut | Netto gewicht / Bruto gewicht | Peso neto / Peso bruto | Peso netto / Peso lordo | Waga netto / Waga brutto | Netto váha / Brutto váha | Nettó súly / Bruttó súly | Nettovikt / Bruttovikt | Nettovægt / Bruttovægt | Netto hmotnosť / Brutto hmotnosť	**9.4kg/10.2kg**
Carton measurements (cm) | Kartonabmessungen | Dimensions du carton | Afmetingen karton | Medidas del cartón | Misure del collo | Wymiary kartonu | Rozměry kartonu | Karton méretei | Kartongmått | Kassemål | Rozmery kartónu	**51x24x41cm**
Item barcode (incl. barcode number) | EAN | Code-barres de l'article | Barcode artikel | Código de barras del artículo | Codice a barre dell'articolo | Kod kreskowy produktu | EAN kód produktu | EAN kód/vonalkód | Artikelns streckkod | Varestregkode | Čiarový kód položky	4 054651 031667
Best-before date |MHD | Date d'expiration | Vervaldatum | Fecha de caducidad | Data di scadenza | Data ważności | Datum spotřeby | Szavatossági idő | Bäst-före-datum | Bedst før-dato | Dátum spotreby	**N/A**
Quantity per carton (pcs) | Anzahl pro Karton (Stück) | Quantité par carton (pièces) | Aantal stuks per verpakking | Cantidad por caja (piezas) | Numero di pezzi per collo | Ilość sztuk w kartonie | Počet kusů/karton | Darab per karton (db) | Antal per kartong[(st) Mængde pr. kasse (stk) | Množstvo v kartóne (ks)	**1PC**
Carton No | Kartonnr. | Nbre de cartons | Doosnr. | Número de caja | Cartone n. | Opakowanie nr | Krabice č. | Doboz száma | Kartongnr. | Kassenr. | Počet kartónov	
Total No of Cartons | Gesamtanzahl der Kartons | Nbre total de cartons | Totaal aantal dozen | Número total de cajas | N. complessivo di cartoni | Całkowita liczba opakowań | Celkový počet krabic | Dobozok összes száma | Totalt antal kartonger | Samlet antal kasser | Celkový počet kartónov	**5**
Imported by | Importiert durch | Importé par | Geïmporteerd door | Importado por | Importato da | Importowane przez | Importováno společností | Importálja a | Importerad av | Importeret af | Dovozca	**zooplus SE** | Sonnenstraße 15 | 80331 München | Germany
For GB market	**zooplus Services Ltd.** | 30 St. Giles | Oxford | OX1 3LE | England
Made in China | Hergestellt in China | Fabriqué en Chine | Geproduceerd in China | Fabricado en China | Prodotto in Cina | Wyprodukowano w Chinach | Vyrobeno v Číně | Kínában készült | Tillverkad i Kina | Fremstillet i Kina | Vyrobené v Číne	

PO

LA 544396

Item barcode

4 054651 031667

Imported by| Importiert durch | Importé par | Geïmporteerd door | Importado por | Importato da | Importowane przez | Importováno společností | Importálja a | Importerad av | Importeret af | Dovozca

zooplus SE
Sonnenstraße 15 |
80331 München |
Germany

Made in China| Hergestellt in China | Fabriqué en Chine | Geproduceerd in China | Fabricado en China | Prodotto in Cina | Wyprodukowano w Chinach | Vyrobeno v Číně | Kínában készült | Tillverkad i Kina | Fremstillet i Kina | Vyrobené v Číne

zooplus SE | Sonnenstraße 15 | 80331 München | Germany | www.zooplus.com | service@zooplus.com
For GB market: **zooplus Services Ltd.** | 30 St. Giles | Oxford | OX1 3LE | England

Zooplus Basics Cat Tree
Medium Grey

LA 544396 PO

4 054651 031667

Made in China