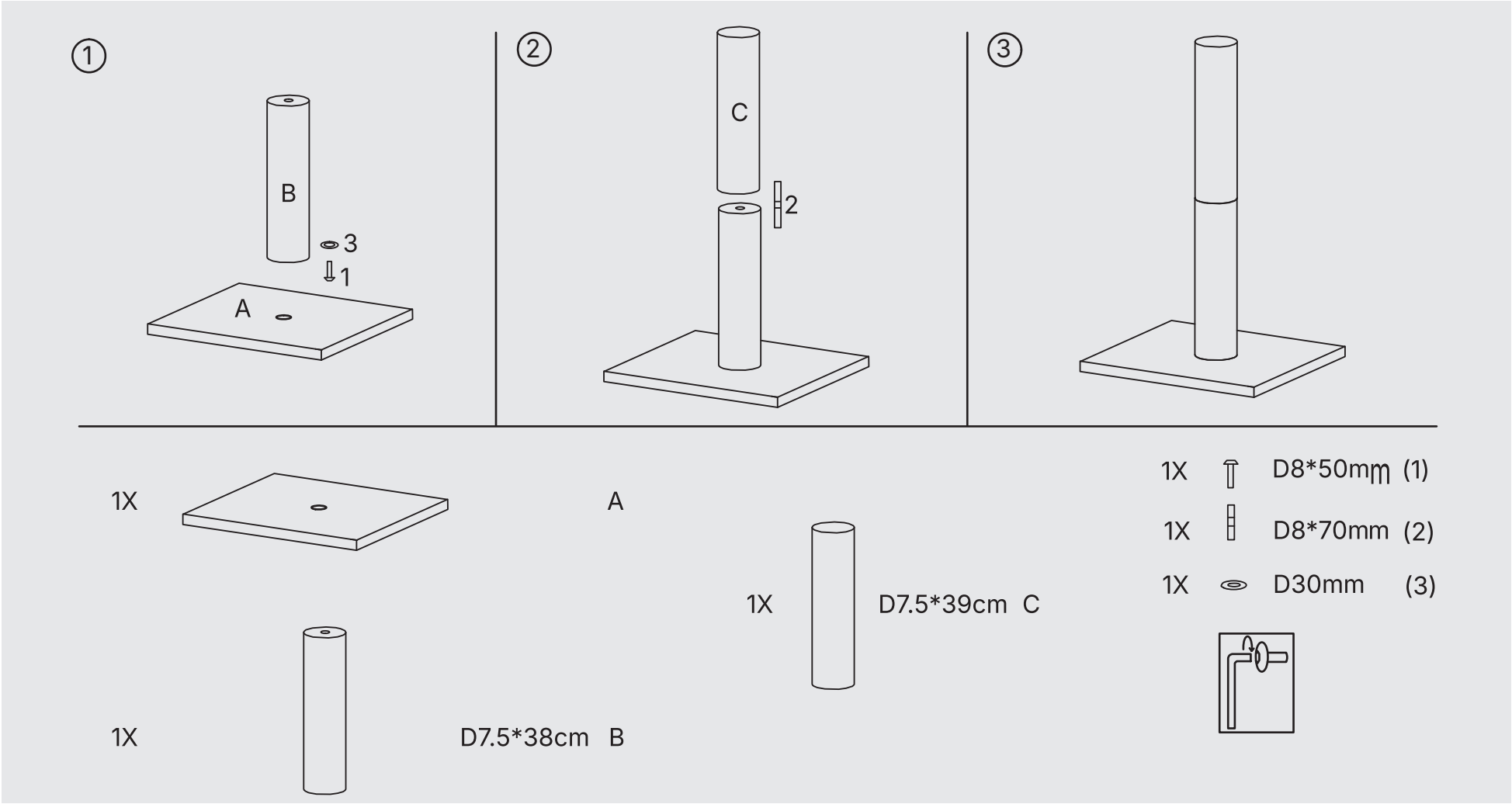

Zooplus Basics Scratcher Grey

LA 544298 **PO**

4 054651 031643

zooplus basics

zooplus SE | Sonnenstraße 15 | 80331 Munchen | Germany | www.zooplus.com
service@zooplus.com | For GB market: **zooplus Services Ltd.**
| 30 St. Giles | Oxford | OX1 3LE | England
Made in China

22 PAP

FR ÉLÉMENTS D'EMBALLAGE BAC DE TRI

EN Zooplus Basics Cat scratcher **Instructions:** Read all instructions included inside the packaging before using the product. Helps satisfy your cat's natural scratching instinct and keeps their claws healthy and groomed. It helps to deter cats from scratching on other furniture. **Warning:** Intended for pet use only, not for children! This product has been specifically designed for cats. Place the product away from moisture on a clean and dry surface. Observe your pet's behavior with the product for suitability. Check the stability of the product before allowing your pet to use it. This product should be inspected periodically for damage to avoid potential injury to your pet. No product is indestructible. Do not allow your pet to continue using a product that is broken or damaged. Do not leave unattended if your pet is prone to chew. Keep away from moisture, heat sources and open flames. Dispose of the product and packaging materials according to local standards and regulations.

ES Zooplus Basics Rascador **Instrucciones:** Lea todas las instrucciones incluidas en el interior del embalaje antes de utilizar el producto. Favorece el instinto natural de rascado de tu gato y garantiza unas uñas sanas y bien cuidadas. Contribuye a prevenir en el gato la necesidad natural de arañar otros muebles. **Atención:** Destinado únicamente a las mascotas, no a los niños. Este producto ha sido diseñado específicamente para el uso de gatos. Coloca el producto en una superficie limpia y seca, lejos de la humedad. Para comprobar su idoneidad, se debe observar el comportamiento de la mascota con el producto. Compruebe la estabilidad del producto antes de dejar que su mascota lo utilice. El producto debe inspeccionarse periódicamente para comprobar si presenta daños y evitar el riesgo de lesiones al animal doméstico. Ningún producto es indestructible. No permita que los animales domésticos utilicen un producto que esté roto o dañado. No lo dejes desatendido si tu mascota es propensa a morder. Mantenlo alejado de la humedad, las fuentes de calor y las llamas. Elimina el producto y los materiales de embalaje de acuerdo con las normas y reglamentos locales.

HU Zooplus Basics Kaparófa **Utasítások:** A termék használata előtt olvassa el a csomagolásban található összes útmutatást. Támogatja a macska természetes kaparóösztönét, valamint gondoskodik az egészséges és ápolt karmokról. Segít megelőzni, hogy macskája más bútordarabokon élje ki karomélezési ösztönét. **Figyelem:** Kizárólag háziállatok általi használatra készült, gyermekeknek nem való! A terméket kifejezetten macskák általi használatra tervezték. Tárolja a terméket száraz és tiszta, nedvességtől védett helyen. A termék alkalmasságának eldöntése érdekében figyelje meg háziállállata viselkedését. Ellenőrizze a termék stabilitását, mielőtt kedvence használatba venné azt. A háziállat sérülésének veszélye miatt rendszeresen ellenőrizni kell a termék sértetlenségét. Egyik termék sem elpusztíthatatlan. Ne engedje tovább használni az olyan terméket, amely eltörött vagy károsodott. Ne hagyja felügyelet nélkül, ha a házi kedvence hajlamos a rágcsálásra. Nedvességtől, hőforrástól és nyílt lángtól tartsa távol. A termék és a csomagolóanyag hulladékként való megsemmisítését a helyileg hatályos előírásoknak és rendelkezéseknek megfelelően kell elvégezni.

DE Zooplus Basics Kratzbrett **Anweisungen:** Lesen Sie alle Anweisungen durch, die im Paket enthalten sind, bevor Sie das Produkt benutzen. Unterstützt den natürlichen Kratzinstinkt Ihrer Katze und sorgt für gesunde sowie gepflegte Krallen. Es trägt dazu bei, dass Katzen weniger an anderen Möbeln kratzen. **Achtung:** Nur zur Nutzung durch Haustiere. Nicht für Kinder geeignet! Dieses Produkt wurde speziell zur Nutzung durch Katzen entworfen. Stellen Sie das Produkt auf eine saubere und trockene Oberfläche fern von Feuchtigkeit. Beobachten Sie das Verhalten Ihres Haustiers mit dem Produkt zur Bewertung der Tauglichkeit. Überprüfen Sie die Stabilität des Produkts, bevor Sie es von Ihrem Haustier benutzen lassen. Das Produkt sollte regelmäßig auf Beschädigungen geprüft werden, um eine mögliche Verletzung des Haustiers zu vermeiden. Kein Produkt ist unzerstörbar. Erlauben Sie Ihrem Haustier keine weitere Nutzung eines Produkts, das kaputt oder beschädigt ist. Nicht unbeaufsichtigt lassen, wenn Ihr Haustier zum Kauen neigt. Halten Sie es von Feuchtigkeit, Wärmequellen und offenen Flammen fern. Entsorgen Sie das Produkt und die Verpackungsmaterialien gemäß der örtlich geltenden Normen und Bestimmungen.

IT Zooplus Basics Tiragraffi **Istruzioni:** Prima di usare il prodotto, leggere tutte le istruzioni contenute nella confezione. Aiuta a soddisfare l'istinto naturale del gatto a graffiare e garantisce artigli curati e sani. Consente di prevenire la naturale necessità dei gatti di graffiare gli altri mobili. **Attenzione:** Destinato solo ad animali domestici, non a bambini! Questo prodotto è stato sviluppato appositamente per l'uso da parte di gatti. Posizionare il prodotto su una superficie pulita e asciutta, lontano da umidità. Osservate il comportamento del vostro animale domestico con il prodotto per verificarne l'idoneità. Verificare la stabilità del prodotto prima di permetterne l'utilizzo da parte del proprio animale domestico. Il prodotto deve essere controllato regolarmente per verificare la presenza di danni ed evitare un pericolo di lesioni per l'animale. Nessun prodotto è indistruttibile. Non permettere all'animale di continuare a usare un prodotto, se rotto o danneggiato. Non lasciare incustodito se il proprio animale tende a masticare. Tenere il prodotto lontano da umidità, fonti di calore e fiamme libere. Smaltire il prodotto e i materiali dell'imballaggio ai sensi delle norme e delle disposizioni locali in vigore.

SV Zooplus Basics Klösbräda **Instruktioner:** Läs alla instruktioner i förpackningen innan du använder produkten. Hjälper katten att tillfredsställa sin naturliga instinkt att klösa och håller klorna friska och välvårdade. Det ger katterna något annat att vässa klorna på än möblerna. **Varning:** Endast avsedd att användas för husdjur, inte för barn! Den här produkten är framtagen specifikt för katter. Placera produkten på en ren och torr yta och inte i närheten av fukt. Kontrollera att ditt husdjur använder produkten på ett lämpligt sätt. Kontrollera att produkten är stabil innan du låter husdjur använda det. Kontrollera regelbundet att produkten inte är skadad för att undvika att ditt husdjur skadas. Ingen produkt är oförstörbar. Låt inte husdjuret använda produkten om den är trasig eller skadad. Lämna inte ditt husdjur utan uppsikt om det gillar att tugga på saker. Håll produkten borta från fukt, värmekällor och öppna lågor. Följ lokala bestämmelser när du slänger produkten och förpackningarna.

FR Zooplus Basics Griffoir **Instructions:** Lisez toutes les instructions incluses dans l'emballage avant d'utiliser le produit. Favorise l'instinct naturel du chat de griffer et assure la bonne santé de ses griffes. Il aide à prévenir le désir naturel du chat de gratter d'autres meubles. **Attention:** Destiné uniquement aux animaux domestiques, ne convient pas aux enfants ! Ce produit a été spécialement conçu pour être utilisé par des chats. Installez le produit sur une surface propre et sèche, à l'écart de toute humidité. Observez le comportement de votre animal avec le produit afin de vous assurer qu'il est adapté. Vérifiez la stabilité du produit avant de laisser votre animal l'utiliser. Le produit doit être vérifié régulièrement afin de prévenir les risques de blessures pour les animaux de compagnie. Aucun produit n'est indestructible. Ne laissez pas votre animal continuer à utiliser un produit cassé ou endommagé. Ne laissez pas votre animal sans surveillance s'il a tendance à mâchouiller. Maintenez-le à l'écart de toute humidité, source de chaleur et des flammes nues. Éliminez le produit et le matériel d'emballage conformément aux normes et dispositions locales en vigueur.

PL Zooplus Basics Drapak **Instrukcja:** Przed użyciem produktu należy przeczytać wszystkie instrukcje znajdujące się wewnątrz opakowania. Pomaga kotu zaspokoić jego naturalny instynkt drapania, zapewnia zdrowe i zadbane pazury. Pomaga zapobiec naturalnej chęci kota do drapania mebli. **Uwaga:** Produkt przeznaczony tylko dla zwierząt domowych, a nie dla dzieci! Produkt ten zaprojektowano specjalnie do użytku przez koty. Postawić produkt na czystej i suchej powierzchni z dala od wilgoci. Zwracaj uwagę na to, jak reaguje zwierzę na kontakt z użytkowanym produktem. Sprawdź stabilność produktu, zanim pozwolisz swojemu zwierzęciu z niego skorzystać. Produkt należy regularnie sprawdzać pod kątem uszkodzeń, aby zapobiec ryzyku urazów u zwierząt domowych. Nie ma produktów niezniszczalnych. Nie wolno pozwalać zwierzęciu na dalsze używanie produktu, który jest uszkodzony lub zniszczony. Nie zostawiaj bez nadzoru, jeśli Twój pupil ma skłonności do gryzienia. Trzymać produkt z dala od wilgoci, źródeł ciepła i otwartego ognia. Produkt i opakowanie należy zutylizować zgodnie z lokalnymi przepisami i normami.

DA Zooplus Basics Kradsemøblet **Instruktioner:** Læs alle instruktionerne i pakken, inden du bruger produktet. Hjælper med at opfylde din kats naturlige kradseinstinkt og holder deres kløer sunde og velplejede. Det hjælper med at afholde katte fra at kradse på andre møbler. **Advarsel:** Kun beregnet til kæledyr, ikke til børn! Dette produkt er blevet specifikt designet til katte. Placer produktet væk fra fugt på en ren og tør overflade. Læg mærke til dit kæledyrs adfærd med produktet for at se, om det er egnet. Kontroller produktets stabilitet, inden du lader kæledyret bruge det. Dette produkt skal inspiceres jævnligt for beskadigelse for at undgå mulig skade på dit kæledyr. Intet produkt er uopslideligt. Lad ikke dit kæledyr fortsætte med at bruge et produkt, der er ødelagt eller beskadiget. Lad det ikke være uden opsyn, hvis dit kæledyr er tilbøjelig til at tygge på ting. Hold det væk fra fugt, varmekilder og åben ild. Bortskaf produktet og emballagematerialer i henhold til de lokale standarder og bestemmelser.

NL Zooplus Basics Krabplank **Instructies:** Lees alle instructies in de verpakking voordat u het product gebruikt. Ondersteunt het natuurlijke krabinstinct van uw kat en zorgt voor gezonde en goed verzorgde klauwen. Zo help je te vermijden dat katten aan andere meubels krabben. **Waarschuwing:** Alleen voor gebruik bij huisdieren, niet bij kinderen! Dit product is speciaal ontworpen voor gebruik door katten. Plaats het product op een schone en droge ondergrond, ver weg van vocht. Observeer het gedrag van uw huisdier ten opzichte van het product om de geschiktheid te beoordelen. Controleer de stabiliteit van het product voordat u uw huisdier het laat gebruiken. Het product moet regelmatig worden gecontroleerd op beschadiging om het risico op letsel van het huisdier te voorkomen. Geen enkel product is onverwoestbaar. Laat je huisdier niet met producten die kapot of beschadigd zijn. Laat je huisdier nooit alleen achter als het kauwneigingen heeft. Houd het uit de buurt van vocht, warmtebronnen en open vuur. Voer het product en de verpakkingsmaterialen af in overeenstemming met de plaatselijke normen en voorschriften.

CS Zooplus Basics Škrabací prkno **Pokyny:** Před použitím produktu si přečtěte všechny pokyny v balení. Podporuje přirozený škrabací instinkt vaší kočky a zajišťuje zdravé a dobře upravené drápky. Pomáhá předcházet přirozené touze kočky škrábat jiný nábytek. **Pozor:** Určeno pouze pro domácí mazlíčky, ne pro děti! Tento produkt je navržen speciálně pro kočky. Výrobek umístěte na čistý a suchý povrch, chráněný před vlhkostí. Sledujte vhodnost výrobku podle chování svého domácího mazlíčka. Než začne váš mazlíček výrobek používat, zkontrolujte jeho stabilitu. Je třeba pravidelně kontrolovat, zda není produkt poškozen, aby se zabránilo riziku poranění zvířete. Žádný výrobek není nezničitelný. Pokud je výrobek poškozený nebo rozbitý, nedovolte vašemu mazlíčkovi, aby jej používal. Nenechávejte bez dozoru, pokud má váš mazlíček tendenci rozkousávat. Chraňte jej před vlhkostí, zdroji tepla a otevřeným plamenem. Výrobek a obalový materiál zlikvidujte v souladu s místně platnými normami a předpisy.

SK Zooplus Basics Škrabadlo pre mačky **Pokyny:** Pred používaním produktu si prečítajte všetky pribalené pokyny. Pomáha uspokojiť prirodzený škrabací inštinkt vašej mačky a zachováva jej pazúry zdravé a obrúsené. Pomáha odradiť mačky od poškriabania iného nábytku. **Varovanie:** Určené len pre domáce zvieratá, nie pre deti! Tento produkt bol špeciálne navrhnutý pre mačky. Produkt umiestnite mimo dosahu vlhkosti na čistý a suchý povrch. Pozorujte správanie vášho domáceho zvieraťa ohľadom vhodnosti produktu. Kým svojmu zvieratku dovolíte produkt používať, skontrolujte jeho stabilitu. Pravidelne kontrolujte, či nie je tento produkt poškodený, aby ste predišli potenciálnemu zraneniu vášho domáceho zvieraťa. Žiadny produkt nie je nezničiteľný. Nedovoľte vášmu domácemu zvieraťu, aby naďalej používalo produkt, ktorý je zlomený alebo poškodený. Ak má vaše domáce zviera tendenciu rozhrýzať veci, nenechávajte ho bez dozoru. Uschovajte mimo dosahu vlhkosti, zdrojov tepla a otvorených plameňov. Produkt a obalový materiál zlikvidujte v súlade s miestnymi štandardmi a nariadeniami.

zooplus SE | Sonnenstraße 15 | 80331 München | Germany | www.zooplus.com | service@zooplus.com
For GB market: **zooplus Services Ltd.** | 30 St. Giles | Oxford | OX1 3LE | England

Zooplus Basics
Scratcher Grey

LA 544298 PO

4 054651 031711

Made in China

42cm

18cm

68cm

18cm

EN **Warning:** keep this bag away from babies, children and pets to avoid any risk of suffocation. This bag is not a toy!

DE **Achtung:** Um Erstickungsgefahr zu vermeiden, halten Sie diese Tüte von Babys, Kindern und Haustieren fern. Diese Tüte ist kein Spielzeug!

FR **Attention:** afin d'éviter tout risque d'étouffement,conserver ce sac hors de portée des nourrissons, des enfants et des animaux domestiques. Ce sac n'est pas un jouet !

NL **Waarschuwing:** houd deze zak buiten het bereik van baby's, kinderen en huisdieren om verstikking te voorkomen. Deze zak is geen speelgoed!

ES **Atención:** para evitar el peligro de asfixia, mantén esta bolsa fuera del alcance de bebés, niños y mascotas. ¡Esta bolsa no es unjuguete!

IT **Attenzione:** tenere il sacchetto fuori dalla portata di neonati, bambini e animali domestici. Questo sacchetto non è un giocattolo!

PL **Uwaga:** aby nie dopuścić do zadtawienia, woreczki należy przechowywać z dala od niemowląt, dzieci i zwierząt domowych. Ten woreczek nie jest zabawką!

CS **Pozor:** abyste zabránili riziku udušení, uchovávejte tento sáček mimo dosah kojenců, dětí a domácích zvířat. Tento sáček není hračka!

HU **Figyelem:** A fulladásveszély elkerülése érdekében csecsemőktől, gyermekektől és házi kedvencektől tartsa távol a zacskókat. A zacskó nem játékszer!

SV **Varning:** förvara påsen utom räckhåll för bebisar, barn och husdjur för att undvika kvävningsrisk. Påsen är inte en leksak!

DA **Advarsel:** hold denne pose væk fra babyer, børn og kæledyr for at undgå risikoen for kvælning. Denne pose er ikke legetøj!

SK **Varovanie:** uschovajte toto vrecko mimo dosahu dojčiat, detí a domácich zvierat, aby ste predišli riziku udusenia. Toto vrecko nie je hračka!

RE DUCE USE CYCLE

4 LDPE

尺寸：52x39x24 cm

Item name | Artikelname | Nom du produit | Artikel naam | Nombre del artículo | Nome dell'articolo | Nazwa produktu | Název produktu | Termék neve | Artikelbeteckning | Varenavn | Názov položky	**Zooplus Basics Scratcher Grey**
Item number zooplus (zooplus ID) | Artikelnummer | Référence du produit | Artikelnummer | Número de artículo | Numero dell'articolo | Numer produktu | Číslo produktu | Cikkszám | Artikelnummer | Varenummer | Číslo položky	**LA 544298**
Purchase order ID zooplus | Auftragsnummer | Numéro de commande | Nummer inkooporder | Número de pedido de compra | Numero dell'ordine di acquisto | Numer zamówienia | Číslo objednávky | Rendelési azonosító | Beställningens ID | Købsordre id | ID nákupnej objednávky	
Item number supplier | Artikelnummer Lieferant | Référence du fabricant | Artikelnummer leverancier | Número de artículo del proveedor | Numero dell'articolo del fornitore | Numer produktu producenta | Číslo produktu | Beszállítói cikkszám dodavateľ | Leverantörens artikelnummer | Varenummer leverandør | Číslo položky dodávateľa	**HY240602**
Net weight / Gross weight (kg) | Netto- / Bruttogewicht | Poids net / Poids brut | Netto gewicht / Bruto gewicht | Peso neto / Peso bruto | Peso netto / Peso lordo | Waga netto / Waga brutto | Netto váha / Brutto váha | Nettó súly / Bruttó súly | Nettovikt / Bruttovikt | Nettovægt / Bruttovægt | Netto hmotnosť / Brutto hmotnosť	**10.8kg/11.8kg**
Carton measurements (cm) | Kartonabmessungen | Dimensions du carton | Afmetingen karton | Medidas del cartón | Misure del collo | Wymiary kartonu | Rozměry kartonu | Karton méretei | Kartongmått | Kassemål | Rozmery kartónu	**54x41x26cm**
Item barcode (incl. barcode number) | EAN | Code-barres de l'article | Barcode artikel | Código de barras del artículo | Codice a barre dell'articolo | Kod kreskowy produktu | EAN kód produktu | EAN kód/vonalkód | Artikelns streckkod | Varestregkode | Čiarový kód položky	4 054651 031643
Best-before date |MHD | Date d'expiration | Vervaldatum | Fecha de caducidad | Data di scadenza | Data ważności | Datum spotřeby | Szavatosság idő | Bäst-före-datum | Bedst før-dato | Dátum spotreby	**N/A**
Quantity per carton (pcs) | Anzahl pro Karton (Stück) | Quantité par carton (pièces) | Aantal stuks per verpakking | Cantidad por caja (piezas) | Numero di pezzi per collo | Ilość sztuk w kartonie | Počet kusů/karton | Darab per karton (db) | Antal per kartong(ist) Mængde pr. kasse (stk) | Množstvo v kartóne (ks)	**4PCS**
Carton No | Kartonnr. | Nbre de cartons | Doosnr. | Número de caja | Cartone n. | Opakowanie nr | Krabice č. | Doboz száma | Kartongnr. | Kassenr. | Počet kartónov	
Total No of Cartons | Gesamtanzahl der Kartons | Nbre total de cartons | Totaal aantal dozen | Número total de cajas | N. complessivo di cartoni | Całkowita liczba opakowań | Celkový počet krabíc | Dobozok összes száma | Totalt antal kartonger | Samlet antal kasser | Celkový počet kartónov	**5**
Imported by | Importiert durch | Importé par | Geïmporteerd door | Importado por | Importato da | Importowane przez | Importováno společností | Importálja a | Importerad av | Importeret af | Dovozca	**zooplus SE** | Sonnenstraße 15 | 80331 München | Germany
For GB market	**zooplus Services Ltd.** | 30 St. Giles | Oxford | OX1 3LE | England
Made in China | Hergestellt in China | Fabriqué en Chine | Geproduceerd in China | Fabricado en China | Prodotto in Cina | Wyprodukowano w Chinach | Vyrobeno v Číně | Kínában készült | Tillverkad i Kina | Fremstillet i Kina | Vyrobené v Číne	

PO	**LA 544298**	**Imported by**| Importiert durch | Importé par | Geïmporteerd door | Importado por | Importato da | Importowane przez | Importováno společností | Importálja a | Importerad av | Importeret af | Dovozca	**zooplus SE** Sonnenstraße 15 | 80331 München | Germany
Item barcode 4 054651 031643		**Made in China**| Hergestellt in China | Fabriqué en Chine | Geproduceerd in China | Fabricado en China | Prodotto in Cina | Wyprodukowano w Chinach | Vyrobeno v Číně | Kínában készült | Tillverkad i Kina | Fremstillet i Kina | Vyrobené v Číne	